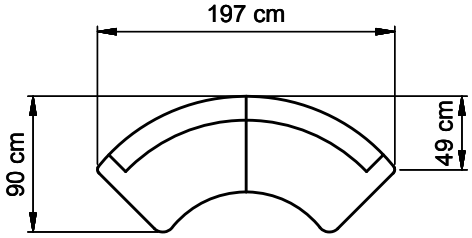

303037

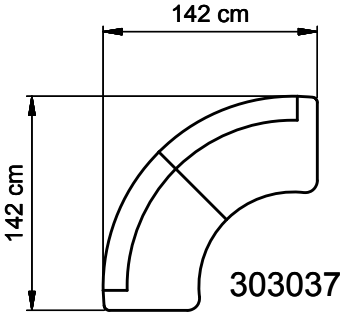

303037

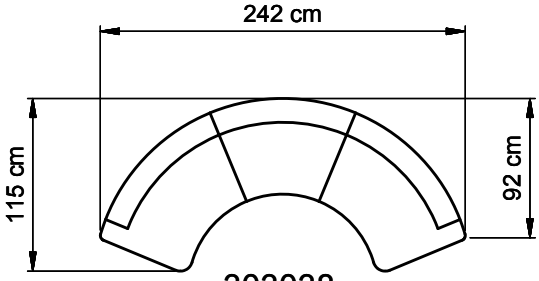

303038

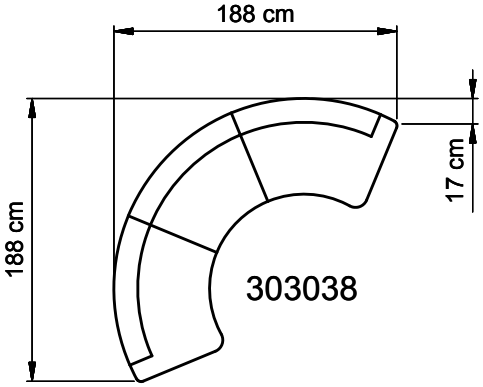

303038

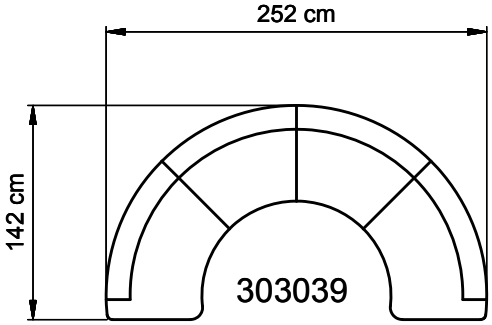

303039

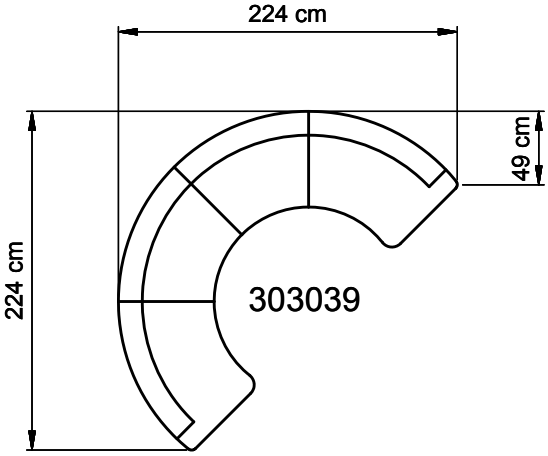

303039

Tiefe: 64cm, Höhe: 87 cm, Sitzhöhe: 48cm

		Systemzeichnung				1:50
Artikel-Nr.	Artikel-Nr.	Artikelbezeichnung	Stück	Werkstoff	Bemerkung	Maßstab

geändert:

wössner
Die Essplatz-Marke
Möbelwerk Wössner GmbH - 72172 Sulz a.N.

Rundbank freistehend

Salita

gez.	19.09.2008	Leicht
Plot	303037_System-RB	
2tlg-Gerade		
Blatt-Nr.:		Rev.: 1.0