»Loreto« von Gwinner

Typenliste 07/2012

gültig ab 01.07.2012

Gwinner Wohndesign

mit Ident-Nr. (iN)

GWINNER®
WOHNDESIGN

Ausführungen

Preisgruppe 1

Front und Korpus Lack weiß seidenmatt

Front und Korpus Lack taupe seidenmatt

Akzentausführung:

Eiche natur Spaltholzstruktur

Nussbaum natur Spaltholzstruktur

Zur Akzentausführung in Spaltholzoptik gehören standardmäßig die markierten Frontpartien und gegen Mehrpreis Vitrinenrückwände.

Die lieferbaren Farbtöne sind Gwinner-spezifisch und entsprechen keiner Normung. Die Gwinner-Farbmuster geben diese Töne annähernd wieder und dienen zur Orientierung.

Kundenservice:

Verkauf:

Wir sind telefonisch erreichbar.
Mo.- Fr. 8-18 Uhr Tel. 07445-183-0
Sa. 10-16:30 Uhr Tel. 07445-183-370

Skizzen-Service:

Perspektiv-Skizzen innerhalb von 45 Min.
Mo.- Fr. 8-18 Uhr Tel. 07445-183-370
Sa. 10-16:30 Uhr Tel. 07445-183-370
Fax 07445-183-399

Lieferzeiten Info:

Tag- und Nacht-Service mit Abruf-Fax.
Wählen Sie an Ihrem Faxgerät unter
Abruf-Fax (07445) 183 55 888

Internet:

www.gwinner.de

Inhaltsverzeichnis

Ausführungen	**Seite**	**2**
Produktinformationen und Bestellhinweise	**Seite**	**3-5**
Wandkombinationen	**Seite**	**6-11**
Sideboard- und Highboard-Kombinationen	**Seite**	**11-12**
Planungssystem Einzeltypen	**Seite**	**13-19**
Couchtische	**Seite**	**20**
Esstische	**Seite**	**21**
Zubehör (Beleuchtungen, TV-Aufsätze, Einlegeböden etc.)	**Seite**	**22-23**

Produktinformationen

Qualitätsmerkmale:

Alle sichtbaren Korpusteile sind außen und innen lackiert.

Schubkästen laufen auf Quadro-Teilauszügen mit Softschließung. Vollauszüge mit Softschließung sind gegen Aufpreis lieferbar.

Die eingesetzten Ganzmetall-Klippbänder sind 3-fach verstellbar. Alle Türen sind serienmäßig mit Dämpfung ausgestattet.

Bitte beachten Sie, dass es sich bei den eingesetzten Fronten in Spaltholzstruktur um echte Unikate handelt, die sich naturbedingt von Baum zu Baum oft sehr deutlich unterscheiden. Trotz größter Sorgfalt bei der Verarbeitung lassen sich Abweichungen zu Prospektabbildungen oder Musterwänden nicht ausschließen.

Produktinformationen

Loreto ist mit dem Gütezeichen der DGM ausgezeichnet

Gütezeichen RAL
Deutsche Gütegemeinschaft Möbel

- Geprüfte Qualität
- Garantierte Sicherheit
- Gesundes Wohnen

...erkennen Sie an diesem Zeichen

Herstellungsland: Deutschland

Verarbeitete Materialien: Die Front besteht in allen Lackausführungen aus 19 mm MDF-Platten. Seiten, Böden und Rückwände Spanplatte E1. Im sichtbaren Bereich lackiert. Seiten und Böden 19 mm, Rückwände 5 mm stark. Akzent-Fronten und Vitrinenrückwände in Spaltholzstruktur bestehen aus 22 mm Mehrschichtplatten, die mit Echtholz-Dickfurnieren in Eiche oder Nußbaum furniert sind.

Schubkästen laufen auf Quadro-Teilauszügen mit Softeinzug und Dämpfung, geprüft für 40.000 Öffnungen.

Türen und Glastüren haben vernickelte 3-fach justierbare Metall-Topfbänder mit Schnellmontagetechnik, geprüft für 40.000 Öffnungen. Für alle Verschleißteile wird ein funktionsfähiger kompatibler Ersatz von mind. 5 Jahren sichergestellt.

Vitrinentüren sind aus Floatglas klar, Glaseinlegeböden aus Floatglas klar.

Griffe Alu edelstahlfarbig eloxiert.

Belastbarkeit: Unterteilschubkästen mit 15 kg, alle anderen Schubkästen mit 10 kg bei gleichmäßiger Beladung.
Holzböden mit 15 kg, Glasböden mit 10 kg, weitere Belastungsangaben an den entsprechenden Elementen.

Wohnhygiene: Loreto erfüllt die Anforderungen für gesundes Wohnen, schadstoffgeprüft nach RAL-GZ 430/1-1.

Pflegehinweise: Reinigen mit trockenem Staubtuch oder leicht feucht abwischen. Die eingesetzten Lacke sind hochabriebfest nach DIN 68861.

Elektrik: Alle Beleuchtungselemente und Anschlusskabel sind VDE geprüft.
Leuchtmittel sind Verschleißteile und sind im Fachhandel erhältlich.

Irrtum sowie Konstruktions-, Farb- und Materialänderungen im Rahmen des technischen Fortschrittes vorbehalten.

Planungs- und Bestellhinweise

Haben Sie bei Ihrer Planung an Alles gedacht?

Für Modell Loreto sind folgende Angaben erforderlich:

- **Die Lackausführung von Front und Korpus**
- **Die Akzentausführung**
- **Stellfolge oder Skizze bei freien Planungen**
- **Zubehör und Beleuchtungen falls gewünscht**

! Wir empfehlen bei Verwendung von Beleuchtungen den Einsatz des Elektrostaufachs mit Funkfernbedienung. So lassen sich alle Anschlusskabel, Trafos, Stecker und Verteiler elegant verstauen, sind einfach zu erreichen und alle Beleuchtungen können über die Fernbedienung geschaltet werden.

Beleuchtungen: Bei diesem Modell sind sehr unterschiedliche Beleuchtungen in den Vitrinen möglich. Wir raten bei lackierten Rückwänden mit einem LED-Einbaustrahler **LST2** im Oberboden, oder mit der LED-Glaskantenbeleuchtung **LGB40** zu planen.

Wird mit Rückwänden in Spaltholzstruktur geplant, raten wir zu 2 schwenkbaren LED-Einbaustrahlern **LSV1** im Oberboden. Erst durch diese schwenkbaren Strahler kommt die Struktur-Rückwand in voller Wertigkeit zur Geltung.

Wir weisen darauf hin, dass sich bei unklaren oder unvollständigen Aufträgen der Liefertermin verlängern kann. Bitte achten Sie bei Bestellungen auf Vollständigkeit, nur so können wir eine schnelle und fehlerfreie Auftragsabwicklung gewährleisten.

Veränderungsmöglichkeiten von Wandkombinationen

- Wandkombinationen können mit zusätzlichen Elementen ergänzt werden. Stellfolgeänderungen und spiegelbildliche Anordnungen sind wenn technisch durchführbar, ohne Mehrpreis möglich.

- Mit einer **einmaligen** Änderungspauschale in Höhe von **iN** 249 können beliebig viele Teile aus einer Wandkombination mit Teilen aus der Typenliste getauscht werden.

- Ist der Preis der neuen Type/Typen höher, muß zur Änderungspauschale noch die Preisdifferenz der Elemente addiert werden. Minderpreise werden nicht vergütet.

Teilen Sie uns bitte auf Ihrer Bestellung die Best.-Nr. der zugrunde gelegten Wandkombination mit. Nur so können wir bei der Bearbeitung die Änderungsmöglichkeiten berücksichtigen!

Wandkombinationen

Preise ohne Beleuchtungen und Zubehör, Maße in cm direkt am jeweiligen Bild

= Akzentbereich in Spaltholzstruktur, bei markierten Frontpartien standardmäßig, bei Vitrinenrückwänden gegen Mehrpreis.

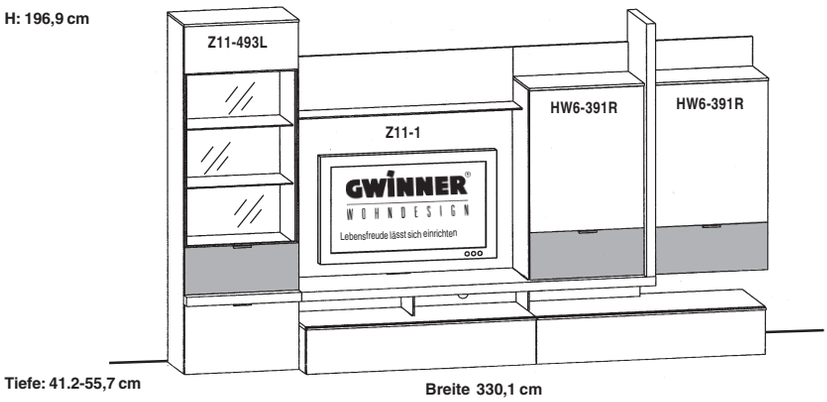

Best.-Nr.	**LO1** (wie Abbildung!)	**LO1-SV** (seitenverkehrt wie Abb.!)
PG 1 **iN**	641	641

Empfohlenes Zubehör: pro Stück **iN**

Beleuchtung		
1 LED-Strahler in der Vitrine	**LST2**	140
4 LED-Strahler für den Dickboden	**LSD1**	145
1 LED-Strahler für den Stollen	**LSV1**	145
1 LED-Bel. für das Winkelbord	**LB114**	153
1 LED-Bel. unter dem Dickboden	**LB174**	190
2 LED-Vorschaltgeräte 15 Watt	**LEVG15**	151
Elektrostaufach mit Funkfernbedienung	**ES65F**	264

Zubehör allgemein		
1-4 Org. Einteilungen für die UT,s	**OET65**	201
4 Vollauszüge für die Unterteile	**VZ500**	111

Artikelbeschreibungen, weitere Beleuchtungsvarianten, und noch mehr Zubehör finden Sie auf den Seiten 22 und 23.

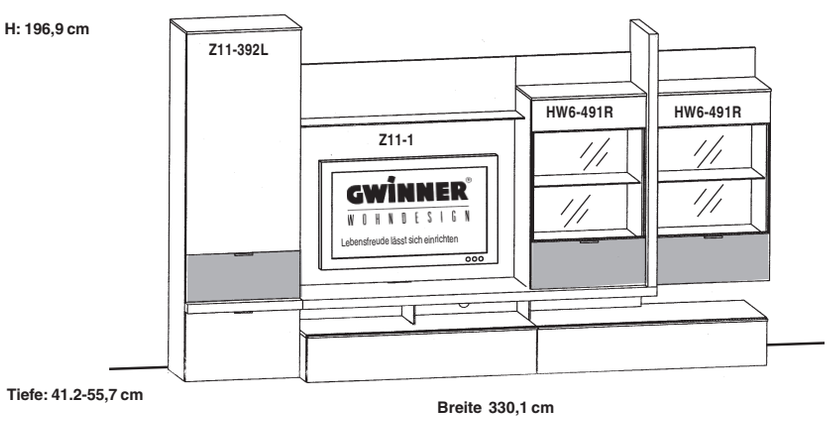

Best.-Nr.	**LO2** (wie Abbildung!)	**LO2-SV** (seitenverkehrt wie Abb.!)
PG 1 **iN**	644	644

Empfohlenes Zubehör: pro Stück **iN**

Beleuchtung		
4 LED-Strahler in der Vitrine	**LSV1**	145
2 Vitrinenrückwände in Spaltholzstruktur	**RW35-65**	359
4 LED-Strahler für den Dickboden	**LSD1**	145
1 LED-Strahler für den Stollen	**LSV1**	145
1 LED-Bel. für das Winkelbord	**LB114**	153
1 LED-Bel. unter dem Dickboden	**LB174**	190
2-3 LED-Vorschaltgeräte 15 Watt	**LEVG15**	151
Elektrostaufach mit Funkfernbedienung	**ES65F**	264

Zubehör allgemein		
1-4 Org. Einteilungen für die UT,s	**OET65**	201
4 Vollauszüge für die Unterteile	**VZ500**	111

Artikelbeschreibungen, weitere Beleuchtungsvarianten, und noch mehr Zubehör finden Sie auf den Seiten 22 und 23.

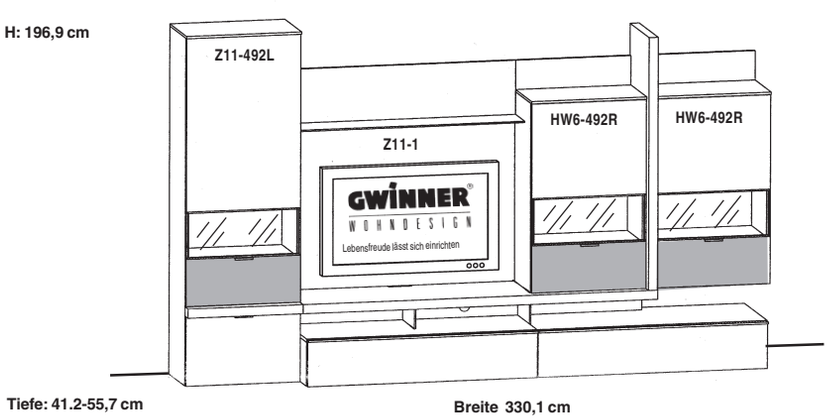

Best.-Nr.	**LO3** (wie Abbildung!)	**LO3-SV** (seitenverkehrt wie Abb.!)
PG 1 **iN**	647	647

Empfohlenes Zubehör: pro Stück **iN**

Beleuchtung		
3 LED-Strahler in der Vitrine	**LST2**	140
4 LED-Strahler für den Dickboden	**LSD1**	145
1 LED-Strahler für den Stollen	**LSV1**	145
1 LED-Bel. für das Winkelbord	**LB114**	153
1 LED-Bel. unter dem Dickboden	**LB174**	190
2 LED-Vorschaltgeräte 15 Watt	**LEVG15**	151
Elektrostaufach mit Funkfernbedienung	**ES65F**	264

Zubehör allgemein		
1-4 Org. Einteilungen für die UT,s	**OET65**	201
4 Vollauszüge für die Unterteile	**VZ500**	111

Artikelbeschreibungen, weitere Beleuchtungsvarianten, und noch mehr Zubehör finden Sie auf den Seiten 22 und 23.

Wandkombinationen

Preise ohne Beleuchtungen und Zubehör, Maße in cm direkt am jeweiligen Bild

= Akzentbereich in Spaltholzstruktur, bei markierten Frontpartien standardmäßig, bei Vitrinenrückwänden gegen Mehrpreis.

H: 205,7 cm

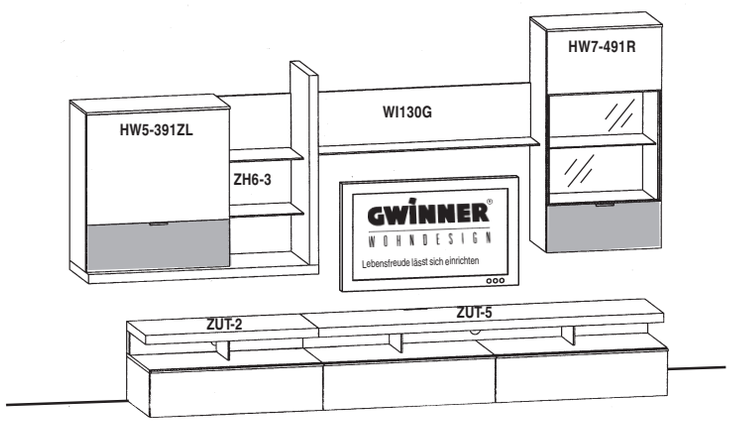

Tiefe: 41.2-55,7 cm

Breite 325 cm

Best.-Nr.	LO6 (wie Abbildung!)	LO6-SV (seitenverkehrt wie Abb.!)
PG 1 iN	638	638

Empfohlenes Zubehör: pro Stück **iN**

Beleuchtung		
2 LED-Strahler in der Vitrine	LSV1	145
2 Vitrinenrückwände in Spaltholzstruktur	RW35-65	359
2 LED-Strahler für den Dickboden	LSD1	145
2 LED-Strahler für den Stollen	LSV1	145
1 LED-Bel. für das Winkelbord	LB114	153
1 LED-Bel. unter dem Dickboden	LB174	190
1 LED-Bel. unter dem Dickboden	LB84	147
2-3 LED-Vorschaltgeräte 15 Watt	LEVG15	151
Elektrostaufach mit Funkfernbedienung	ES65F	264

Artikelbeschreibungen, weitere Beleuchtungsvarianten, und noch mehr Zubehör finden Sie auf den Seiten 22 und 23.

H: 205,7 cm

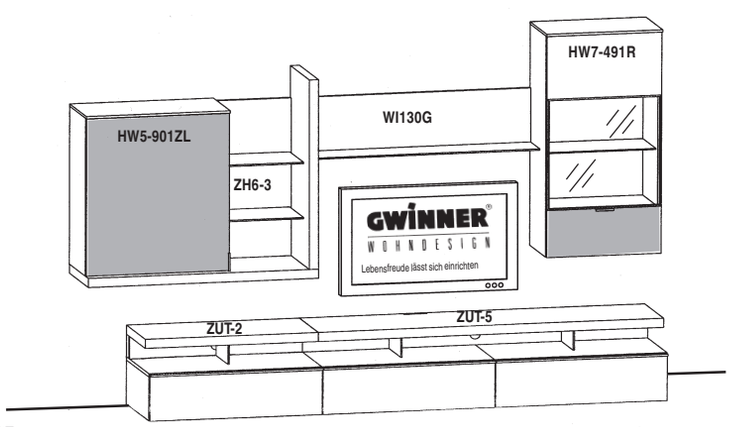

Tiefe: 41.2-55,7 cm

Breite 325 cm

Best.-Nr.	LO7 (wie Abbildung!)	LO7-SV (seitenverkehrt wie Abb.!)
PG 1 iN	651	651

Empfohlenes Zubehör: pro Stück **iN**

Beleuchtung		
2 LED-Strahler in der Vitrine	LSV1	145
2 Vitrinenrückwände in Spaltholzstruktur	RW35-65	359
2 LED-Strahler für den Dickboden	LSD1	145
2 LED-Strahler für den Stollen	LSV1	145
1 LED-Bel. für das Winkelbord	LB114	153
1 LED-Bel. unter dem Dickboden	LB174	190
1 LED-Bel. unter dem Dickboden	LB84	147
2-3 LED-Vorschaltgeräte 15 Watt	LEVG15	151
Elektrostaufach mit Funkfernbedienung	ES65F	264

Artikelbeschreibungen, weitere Beleuchtungsvarianten, und noch mehr Zubehör finden Sie auf den Seiten 22 und 23.

H: 196,9 cm

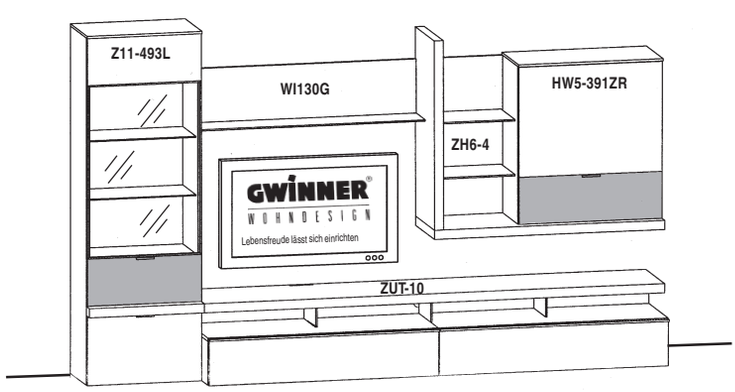

Tiefe: 41.2-55,7 cm

Breite 325 cm

Best.-Nr.	LO8 (wie Abbildung!)	LO8-SV (seitenverkehrt wie Abb.!)
PG 1 iN	629	629

Empfohlenes Zubehör: pro Stück **iN**

Beleuchtung		
1 LED-Strahler in der Vitrine	LST2	140
4 LED-Strahler für den Dickboden	LSD1	145
2 LED-Strahler für den Stollen	LSV1	145
1 LED-Bel. für das Winkelbord	LB114	153
1 LED-Bel. unter dem Dickboden	LB228	216
2-3 LED-Vorschaltgeräte 15 Watt	LEVG15	151
Elektrostaufach mit Funkfernbedienung	ES65F	264

Zubehör allgemein		
1-4 Org. Einteilungen für die UT,s	OET65	201
4 Vollauszüge für die Unterteile	VZ500	111

Artikelbeschreibungen, weitere Beleuchtungsvarianten, und noch mehr Zubehör finden Sie auf den Seiten 22 und 23.

= Akzentbereich in Spaltholzstruktur, bei markierten Frontpartien standardmäßig, bei Vitrinenrückwänden gegen Mehrpreis.

H: 196,9 cm

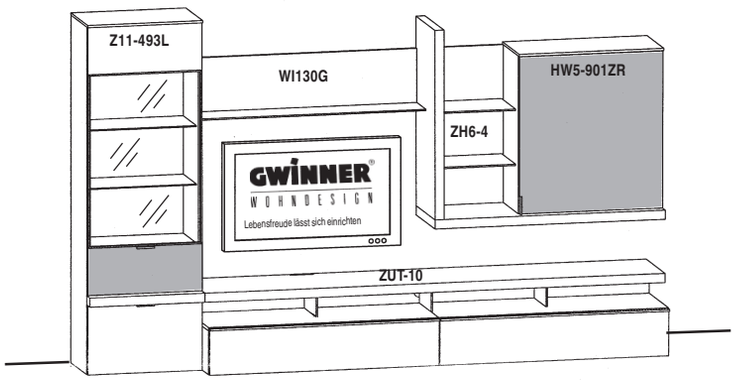

Tiefe: 41.2-55,7 cm Breite 325 cm

Best.-Nr.	LO9 (wie Abbildung!)	LO9-SV (seitenverkehrt wie Abb.!)
PG 1 iN	644	644

Empfohlenes Zubehör: pro Stück **iN**

Beleuchtung		
1 LED-Strahler in der Vitrine	LST2	140
4 LED-Strahler für den Dickboden	LSD1	145
2 LED-Strahler für den Stollen	LSV1	145
1 LED-Bel. für das Winkelbord	LB114	153
1 LED-Bel. unter dem Dickboden	LB228	216
2-3 LED-Vorschaltgeräte 15 Watt	LEVG15	151
Elektrostaufach mit Funkfernbedienung	ES65F	264

Zubehör allgemein		
1-4 Org. Einteilungen für die UT,s	OET65	201
4 Vollauszüge für die Unterteile	VZ500	111

Artikelbeschreibungen, weitere Beleuchtungsvarianten, und noch mehr Zubehör finden Sie auf den Seiten 22 und 23.

H: 196,9 cm

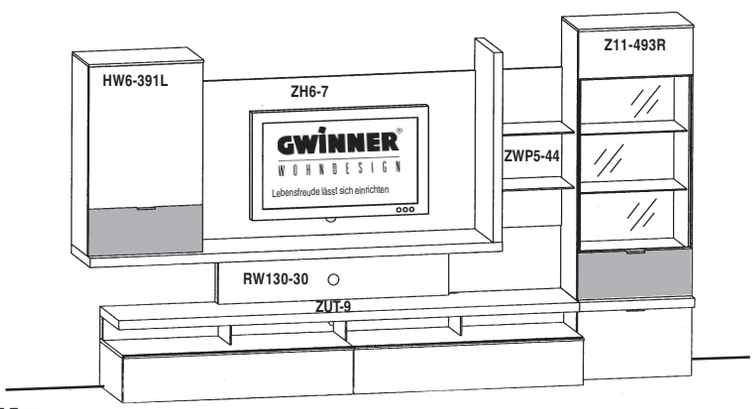

Tiefe: 41.2-55,7 cm Breite 341,4 cm

Best.-Nr.	LO10 (wie Abbildung!)	LO10-SV (seitenverkehrt wie Abb.!)
PG 1 iN	631	631

Empfohlenes Zubehör: pro Stück **iN**

Beleuchtung		
1 LED-Strahler in der Vitrine	LST2	140
4 LED-Strahler für den Dickboden	LSD1	145
1 LED-Strahler für den Stollen	LSV1	145
1 LED-Bel. unter dem Dickboden	LB228	216
2-3 LED-Vorschaltgeräte 15 Watt	LEVG15	151
Elektrostaufach mit Funkfernbedienung	ES65F	264

Zubehör allgemein		
1-4 Org. Einteilungen für die UT,s	OET65	201
4 Vollauszüge für die Unterteile	VZ500	111

Artikelbeschreibungen, weitere Beleuchtungsvarianten, und noch mehr Zubehör finden Sie auf den Seiten 22 und 23.

H: 196,9 cm

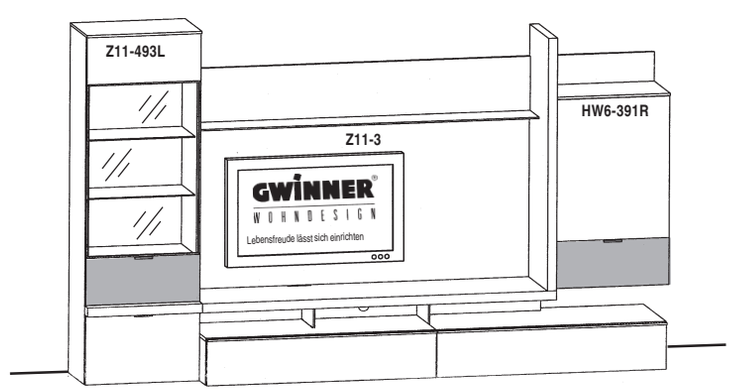

Tiefe: 41.2-55,7 cm Breite 330,1 cm

Best.-Nr.	LO12 (wie Abbildung!)	LO12-SV (seitenverkehrt wie Abb.!)
PG 1 iN	619	619

Empfohlenes Zubehör: pro Stück **iN**

Beleuchtung		
1 LED-Strahler in der Vitrine	LST2	140
2 LED-Strahler für den Dickboden	LSD1	145
2 LED-Strahler für den Stollen	LSV1	145
1 LED-Bel. für das Winkelbord	LB174	190
1 LED-Bel. unter dem Dickboden	LB174	190
2 LED-Vorschaltgeräte 15 Watt	LEVG15	151
Elektrostaufach mit Funkfernbedienung	ES65F	264

Zubehör allgemein		
Glasregal für Rückwandpaneel	GWP65L	323
1-4 Org. Einteilungen für die UT,s	OET65	201
4 Vollauszüge für die Unterteile	VZ500	111

Artikelbeschreibungen, weitere Beleuchtungsvarianten, und noch mehr Zubehör finden Sie auf den Seiten 22 und 23.

= Akzentbereich in Spaltholzstruktur, bei markierten Frontpartien standardmäßig, bei Vitrinenrückwänden gegen Mehrpreis.

H: 196,9 cm

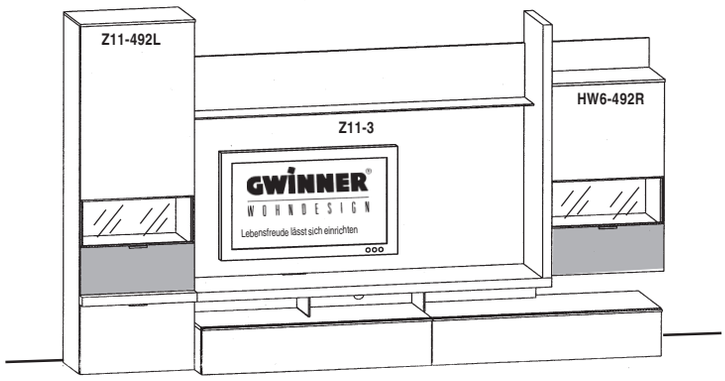

Tiefe: 41.2-55,7 cm

Breite 330,1 cm

Best.-Nr.	LO14 (wie Abbildung!)	LO14-SV (seitenverkehrt wie Abb.!)
PG 1 iN	623	623

Empfohlenes Zubehör: pro Stück **iN**

Beleuchtung		
2 LED-Strahler in der Vitrine	LST2	140
2 LED-Strahler für den Dickboden	LSD1	145
2 LED-Strahler für den Stollen	LSV1	145
1 LED-Bel. für das Winkelbord	LB174	190
1 LED-Bel. unter dem Dickboden	LB174	190
2 LED-Vorschaltgeräte 15 Watt	LEVG15	151
Elektrostaufach mit Funkfernbedienung	ES65F	264

Zubehör allgemein		
Glasregal für Rückwandpaneel	GWP65L	323
1-4 Org. Einteilungen für die UT,s	OET65	201
4 Vollauszüge für die Unterteile	VZ500	111

Artikelbeschreibungen, weitere Beleuchtungsvarianten, und noch mehr Zubehör finden Sie auf den Seiten 22 und 23.

H: 169,2 cm

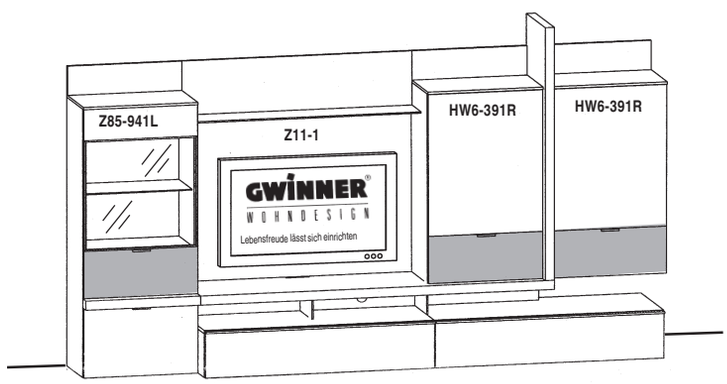

Tiefe: 41.2-55,7 cm

Breite 330,1 cm

Best.-Nr.	LO21 (wie Abbildung!)	LO21-SV (seitenverkehrt wie Abb.!)
PG 1 iN	640	640

Empfohlenes Zubehör: pro Stück **iN**

Beleuchtung		
1 LED-Strahler in der Vitrine	LST2	140
4 LED-Strahler für den Dickboden	LSD1	145
1 LED-Strahler für den Stollen	LSV1	145
1 LED-Bel. für das Winkelbord	LB114	153
1 LED-Bel. unter dem Dickboden	LB174	190
2 LED-Vorschaltgeräte 15 Watt	LEVG15	151
Elektrostaufach mit Funkfernbedienung	ES65F	264

Zubehör allgemein		
1-4 Org. Einteilungen für die UT,s	OET65	201
4 Vollauszüge für die Unterteile	VZ500	111

Artikelbeschreibungen, weitere Beleuchtungsvarianten, und noch mehr Zubehör finden Sie auf den Seiten 22 und 23.

H: 169,2 cm

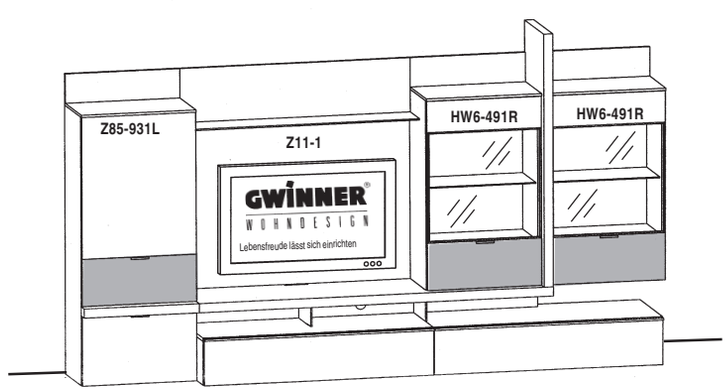

Tiefe: 41.2-55,7 cm

Breite 330,1 cm

Best.-Nr.	LO22 (wie Abbildung!)	LO22-SV (seitenverkehrt wie Abb.!)
PG 1 iN	643	643

Empfohlenes Zubehör: pro Stück **iN**

Beleuchtung		
4 LED-Strahler in der Vitrine	LSV1	145
2 Vitrinenrückwände in Spaltholzstruktur	RW35-65	359
4 LED-Strahler für den Dickboden	LSD1	145
1 LED-Strahler für den Stollen	LSV1	145
1 LED-Bel. für das Winkelbord	LB114	153
1 LED-Bel. unter dem Dickboden	LB174	190
2-3 LED-Vorschaltgeräte 15 Watt	LEVG15	151
Elektrostaufach mit Funkfernbedienung	ES65F	264

Zubehör allgemein		
1-4 Org. Einteilungen für die UT,s	OET65	201
4 Vollauszüge für die Unterteile	VZ500	111

Artikelbeschreibungen, weitere Beleuchtungsvarianten, und noch mehr Zubehör finden Sie auf den Seiten 22 und 23.

= Akzentbereich in Spaltholzstruktur, bei markierten Frontpartien standardmäßig, bei Vitrinenrückwänden gegen Mehrpreis.

H: 196,9 cm

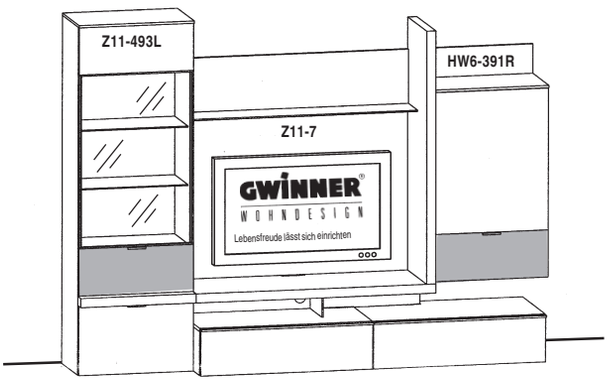

Tiefe: 41.2-55,7 cm

Breite 265,1 cm

Best.-Nr.	LO201 (wie Abbildung!)	LO201-SV (seitenverkehrt wie Abb.!)
PG 1 iN	614	614

Empfohlenes Zubehör: pro Stück **iN**

Beleuchtung		
1 LED-Strahler in der Vitrine	LST2	140
2 LED-Strahler für den Dickboden	LSD1	145
1 LED-Strahler für den Stollen	LSV1	145
1 LED-Bel. für das Winkelbord	LB114	153
1 LED-Bel. unter dem Dickboden	LB114	153
1-2 LED-Vorschaltgeräte 15 Watt	LEVG15	151
Elektrostaufach mit Funkfernbedienung	ES65F	264

Zubehör allgemein		
4 Vollauszüge für die Unterteile	VZ500	111

Artikelbeschreibungen, weitere Beleuchtungsvarianten, und noch mehr Zubehör finden Sie auf den Seiten 22 und 23.

H: 196,9 cm

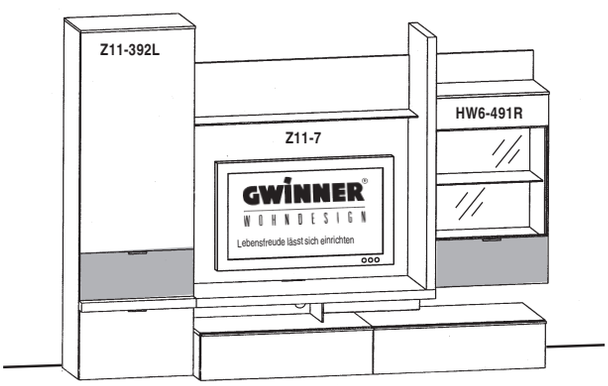

Tiefe: 41.2-55,7 cm

Breite 265,1 cm

Best.-Nr.	LO202 (wie Abbildung!)	LO202-SV (seitenverkehrt wie Abb.!)
PG 1 iN	614	614

Empfohlenes Zubehör: pro Stück **iN**

Beleuchtung		
2 LED-Strahler in der Vitrine	LSV1	145
1 Vitrinenrückwand in Spaltholzstruktur	RW35-65	359
2 LED-Strahler für den Dickboden	LSD1	145
1 LED-Strahler für den Stollen	LSV1	145
1 LED-Bel. für das Winkelbord	LB114	153
1 LED-Bel. unter dem Dickboden	LB114	153
2 LED-Vorschaltgeräte 15 Watt	LEVG15	151
Elektrostaufach mit Funkfernbedienung	ES65F	264

Zubehör allgemein		
4 Vollauszüge für die Unterteile	VZ500	111

Artikelbeschreibungen, weitere Beleuchtungsvarianten, und noch mehr Zubehör finden Sie auf den Seiten 22 und 23.

H: 169,2 cm

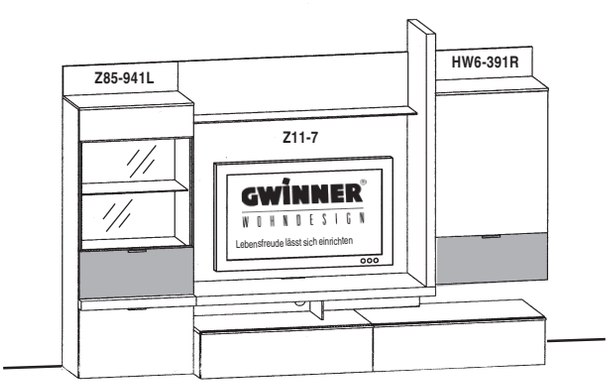

Tiefe: 41.2-55,7 cm

Breite 265,1 cm

Best.-Nr.	LO221 (wie Abbildung!)	LO221-SV (seitenverkehrt wie Abb.!)
PG 1 iN	613	613

Empfohlenes Zubehör: pro Stück **iN**

Beleuchtung		
1 LED-Strahler in der Vitrine	LST2	140
2 LED-Strahler für den Dickboden	LSD1	145
1 LED-Strahler für den Stollen	LSV1	145
1 LED-Bel. für das Winkelbord	LB114	153
1 LED-Bel. unter dem Dickboden	LB114	153
1-2 LED-Vorschaltgeräte 15 Watt	LEVG15	151
Elektrostaufach mit Funkfernbedienung	ES65F	264

Zubehör allgemein		
4 Vollauszüge für die Unterteile	VZ500	111

Artikelbeschreibungen, weitere Beleuchtungsvarianten, und noch mehr Zubehör finden Sie auf den Seiten 22 und 23.

Wandkombinationen

Preise ohne Beleuchtungen und Zubehör, Maße in cm direkt am jeweiligen Bild

= Akzentbereich in Spaltholzstruktur, bei markierten Frontpartien standardmäßig, bei Vitrinenrückwänden gegen Mehrpreis.

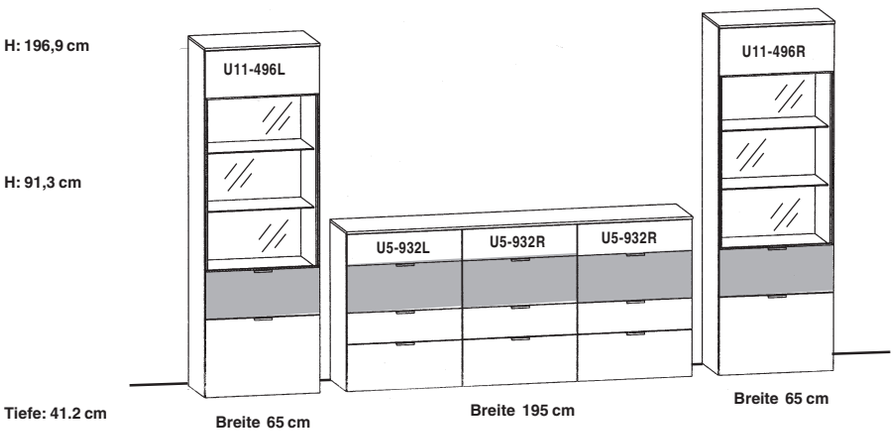

Empfohlenes Zubehör: pro Stück **iN**

Beleuchtung		
2 LED-Strahler in der Vitrine	**LST2**	140
2 LED-Vorschaltgeräte 15 Watt	**LEVG15**	151

Artikelbeschreibungen, weitere Beleuchtungsvarianten, und noch mehr Zubehör finden Sie auf den Seiten 22 und 23.

Best.-Nr.	**LO40**	
PG 1 **iN**	652	

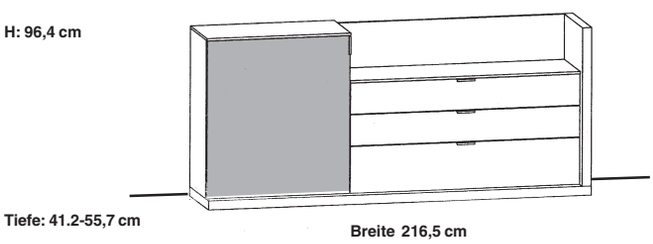

Empfohlenes Zubehör: pro Stück **iN**

Beleuchtung		
2 LED-Strahler für den Dickboden	**LSD1**	145
1 LED-Strahler für den Stollen	**LSV1**	145
1LED-Vorschaltgerät 15 Watt	**LEVG15**	151
Zubehör allgemein		
6 Vollauszüge	**VZ320**	111

Artikelbeschreibungen, weitere Beleuchtungsvarianten, und noch mehr Zubehör finden Sie auf den Seiten 22 und 23.

Best.-Nr.	**LO30** (wie Abbildung!)	**LO30-SV** (seitenverkehrt wie Abb.!)
PG 1 **iN**	574	574

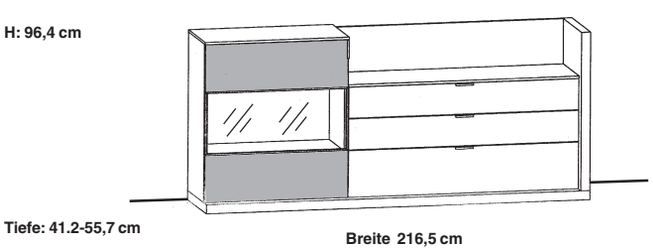

Empfohlenes Zubehör: pro Stück **iN**

Beleuchtung		
1 LED-Strahler in der Vitrine	**LST2**	140
2 LED-Strahler für den Dickboden	**LSD1**	145
1 LED-Strahler für den Stollen	**LSV1**	145
1LED-Vorschaltgerät 15 Watt	**LEVG15**	151
Zubehör allgemein		
6 Vollauszüge	**VZ320**	111

Artikelbeschreibungen, weitere Beleuchtungsvarianten, und noch mehr Zubehör finden Sie auf den Seiten 22 und 23.

Best.-Nr.	**LO31** (wie Abbildung!)	**LO31-SV** (seitenverkehrt wie Abb.!)
PG 1 **iN**	566	566

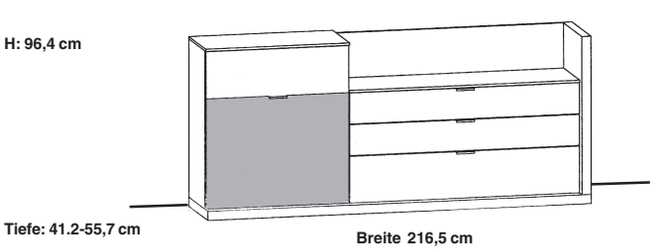

Empfohlenes Zubehör: pro Stück **iN**

Beleuchtung		
2 LED-Strahler für den Dickboden	**LSD1**	145
1 LED-Strahler für den Stollen	**LSV1**	145
1LED-Vorschaltgerät 15 Watt	**LEVG15**	151
Zubehör allgemein		
6 Vollauszüge	**VZ320**	111

Artikelbeschreibungen, weitere Beleuchtungsvarianten, und noch mehr Zubehör finden Sie auf den Seiten 22 und 23.

Best.-Nr.	**LO32** (wie Abbildung!)	**LO32-SV** (seitenverkehrt wie Abb.!)
PG 1 **iN**	568	568

Sideboard-und Highboard-Kombinationen

Preise ohne Beleuchtungen und Zubehör

Maße in cm direkt am jeweiligen Bild!

= Akzentbereich in Spaltholzstruktur, bei markierten Frontpartien standardmäßig, bei Vitrinenrückwänden gegen Mehrpreis.

Beleuchtungen und Zubehör siehe Seite 22-23.

H: 91,3 cm

Tiefe: 41.2 cm

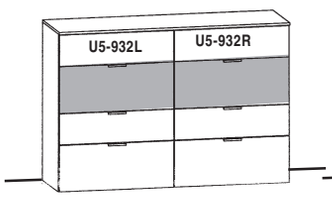

Breite 130 cm

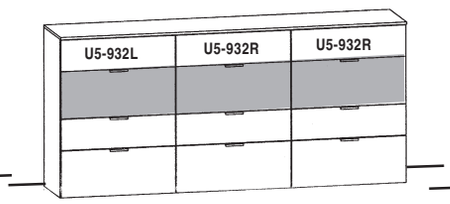

Breite 195 cm

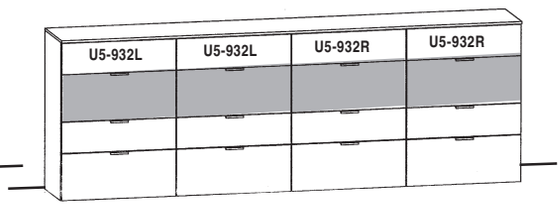

Breite 260 cm

Best.-Nr.	**LO50**	**LO51**	**LO52**
PG 1 **iN**	528	579	615

H: 152,9 cm

Tiefe: 41.2 cm

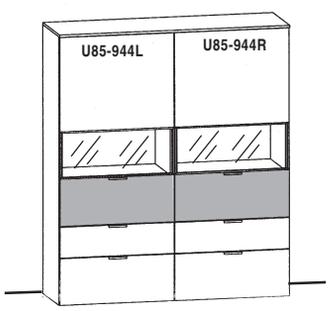

Breite 130 cm

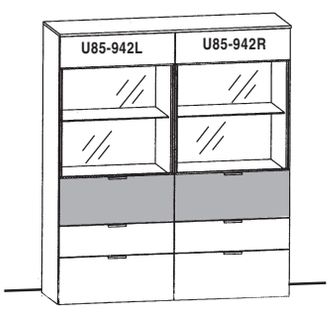

Breite 130 cm

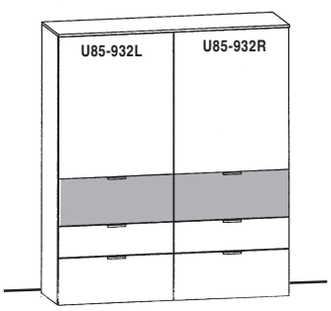

Breite 130 cm

Best.-Nr.	**LO34**	**LO35**	**LO36**
PG 1 **iN**	556	556	543

H: 152,9 cm

Tiefe: 41.2 cm

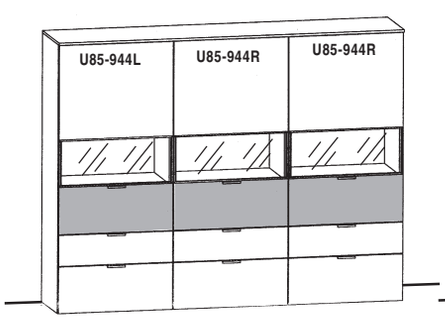

Breite 195 cm

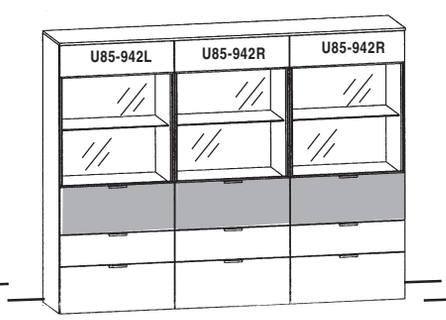

Breite 195 cm

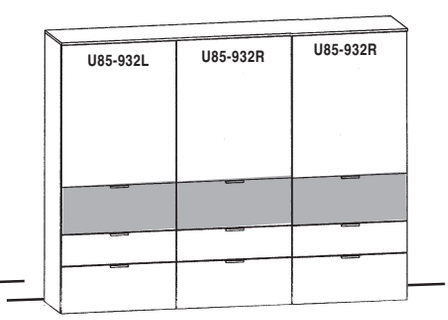

Breite 195 cm

Best.-Nr.	**LO37**	**LO38**	**LO39**
PG 1 **iN**	607	607	593

Planungssystem Einzeltypen

Maße in cm direkt am jeweiligen Bild!

TV-Unterteile

Das Schubkastenvorderstück ist durchgehend, die Schubkästen sind aus Stabilitätsgründen geteilt. Vollauszüge, werden falls gewünscht pro Unterteil 2 fach benötigt.

LED-Beleuchtung **LB84** siehe Zubehör Seite 22.

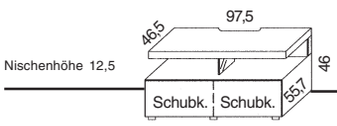

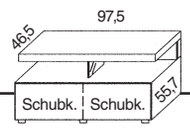

Best.-Nr.	**ZUT-1**	**ZUT-2**
Preis **iN**	408	408

LED-Beleuchtung **LB114** siehe Zubehör Seite 22.

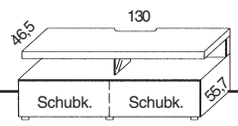

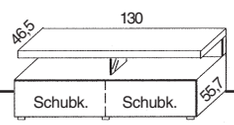

Best.-Nr.	**ZUT-3**	**ZUT-4**
Preis **iN**	417	417

LED-Beleuchtung **LB174** siehe Zubehör Seite 22.

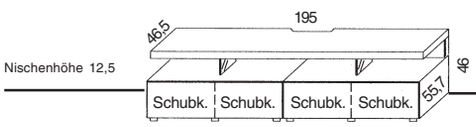

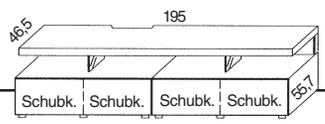

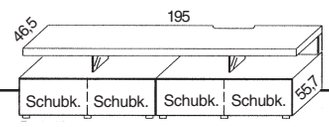

Best.-Nr.	**ZUT-5**	**ZUT-6**	**ZUT-7**
Preis **iN**	482	482	482

LED-Beleuchtung **LB228** siehe Zubehör Seite 22.

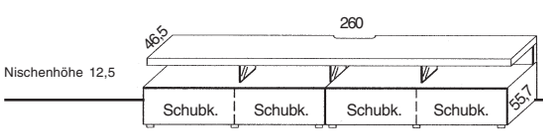

Best.-Nr.	**ZUT-9**
Preis **iN**	494

LED-Beleuchtung **LB228** siehe Zubehör Seite 22.

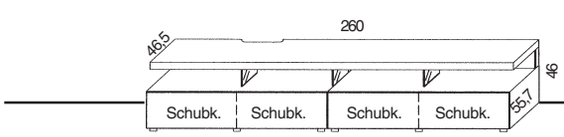

LED-Beleuchtung **LB228** siehe Zubehör Seite 22.

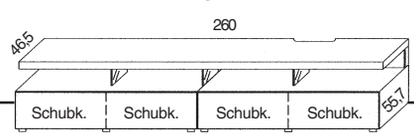

Best.-Nr.	**ZUT-10**	**ZUT-11**
Preis **iN**	494	494

Planungssystem Einzeltypen

Maße in cm direkt am jeweiligen Bild!

= Akzentbereich in Spaltholzstruktur

Anbauelemente 11-Raster

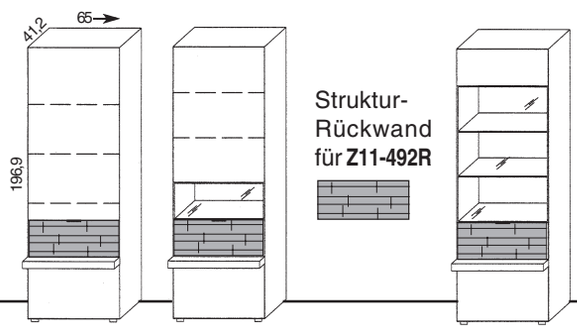

Struktur-Rückwand für **Z11-492R**

Struktur-Rückwand für **Z11-493R**

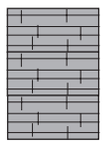

Hängeschränke 7-Raster

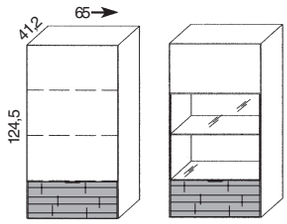

Struktur-Rückwand für **HW7-491R**

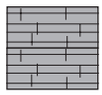

Best.-Nr.	**Z11-392R**	**Z11-492R**	**RW15-65**	**Z11-493R**	**RW55-65**	**HW7-391R**	**HW7-491R**	**RW35-65**
Preis **iN**	459	473	261	473	414	423	436	359

Hängezeilen 6-Raster 113,8 und 130 cm breit

Die Hängezeilen beinhalten das Winkelelement, die Rückwand und die beiden Glasböden. Die Schränke müssen zusätzlich bestellt werden.

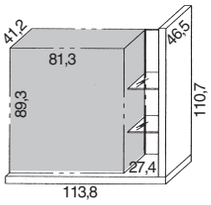

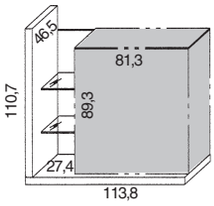

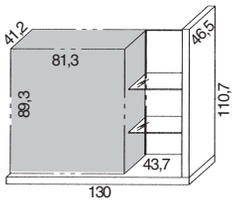

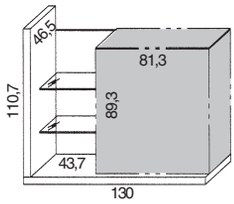

Best.-Nr.	**ZH6-1**	**ZH6-2**	**ZH6-3**	**ZH6-4**
Preis **iN**	363	363	372	372

Hängezeilen 6-Raster 260 cm breit

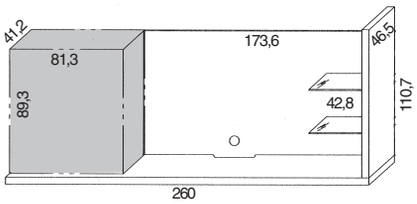

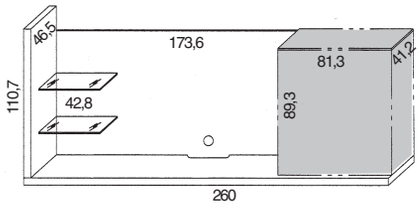

Best.-Nr.	**ZH6-5**	**ZH6-6**
Preis **iN**	408	408

Schränke 5-Raster für Hängezeilen für 6-Raster Hängezeilen

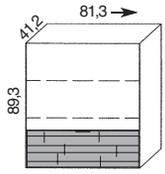

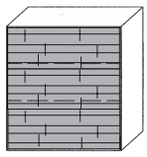

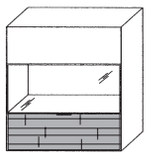

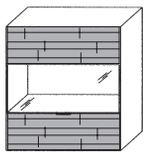

Struktur-Rückwand für **HW5-491/941ZR**

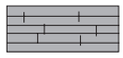

Best.-Nr.	**HW5-391ZR**	**HW5-901ZR**	**HW5-491ZR**	**HW5-941ZR**	**RW2-81**
Preis **iN**	428	487	442	470	273

Planungssystem Einzeltypen

Maße in cm direkt am jeweiligen Bild!

Beleuchtungen und Zubehör siehe Seite 22-23.

Hängezeilen 6-Raster 232,7 cm breit

Die Hängezeilen beinhalten das Winkelelement und die Rückwand.
Die Schränke müssen zusätzlich bestellt werden.

Anbauregale 5-Raster

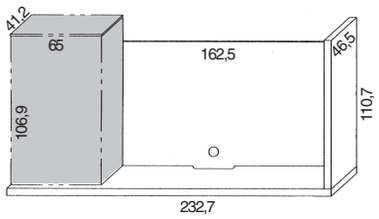

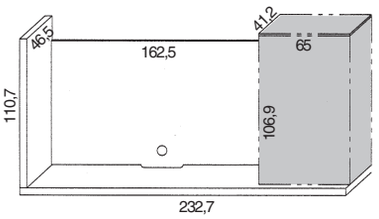

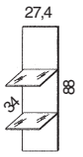

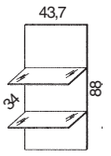

Best.-Nr.	**ZH6-7**	**ZH6-8**	**ZWP5-27**	**ZWP5-44**
Preis **iN**	383	383	200	219

Schränke 6-Raster für Hängezeilen für 6-Raster Hängezeilen

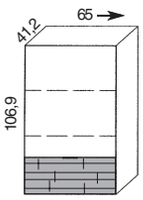

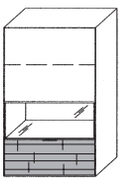

Struktur-
Rückwand
für **HW6-492R**

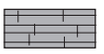

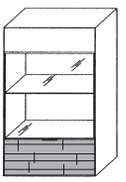

Struktur-
Rückwand
für **HW6-491R**

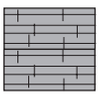

Best.-Nr.	**HW6-391R**	**HW6-492R**	**RW15-65**	**HW6-491R**	**RW35-65**
Preis **iN**	415	434	261	434	359

Winkelborde

LED-Beleuchtung **LB84**
siehe Zubehör Seite 22.

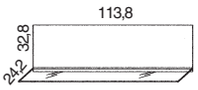

LED-Beleuchtung **LB114**
siehe Zubehör Seite 22.

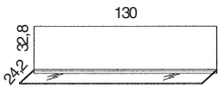

LED-Beleuchtung **LB174**
siehe Zubehör Seite 22.

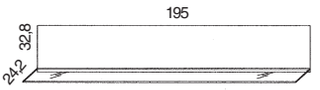

Best.-Nr.	**WI114G**	**WI130G**	**WI195G**
Preis **iN**	221	229	280

Funktionsrückwand zwischen Unterteil und Hängezeile

Zur optimalen Kabelverlegung zwischen Unterteil und Hängezeile,
der Hohlraum hinter der Rückwand beträgt 4 cm.

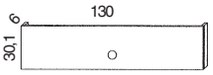

Best.-Nr.	**RW130-30**
Preis **iN**	162

Planungssystem Einzeltypen

Maße in cm direkt am jeweiligen Bild!

Beleuchtungen und Zubehör siehe Seite 22-23.

Zeilen mit Unterteilen 10-Raster

Die Zeilen beinhalten die Unterteile, das Winkelelement, das Winkelboard und die beiden Blenden über den Schränken. Die Schränke müssen zusätzlich bestellt werden.

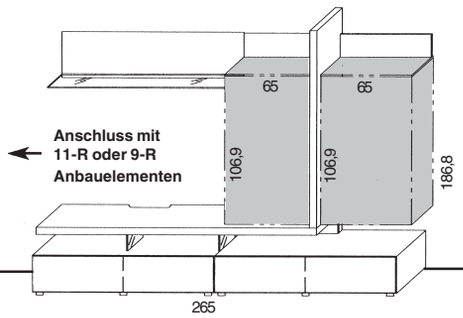

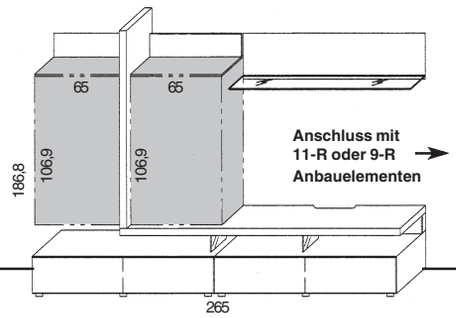

Best.-Nr.	**Z11-1**	**Z11-2**
Preis **iN**	529	529

Zeilen mit Unterteilen 10-Raster

Die Zeilen beinhalten die Unterteile, das Winkelelement, das Winkelboard und die Blende über dem Schrank. Der Schrank und das Glasregal müssen zusätzlich bestellt werden.

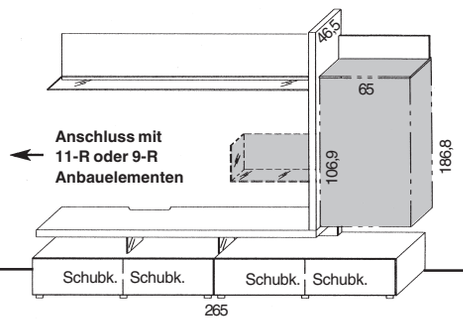

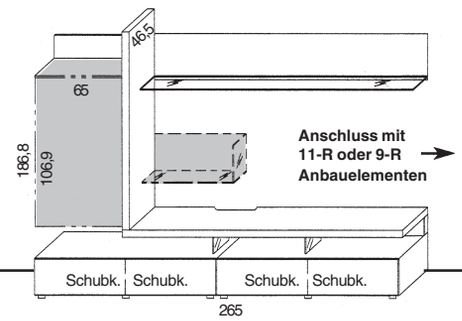

Best.-Nr.	**Z11-3**		**Z11-4**
Preis **iN**	530	Die Schubkastenvorderstücke sind durchgehend über 2 Schubkästen. Auszüge sind aus Stabilitätsgründen geteilt. Vollauszüge, werden falls gewünscht pro Unterteil 2 fach benötigt.	530

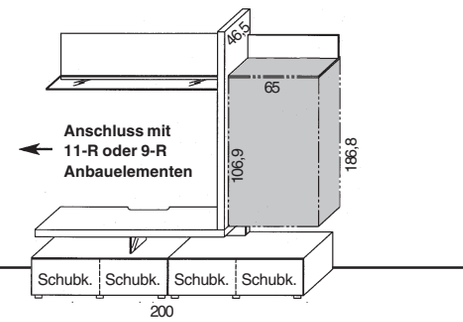

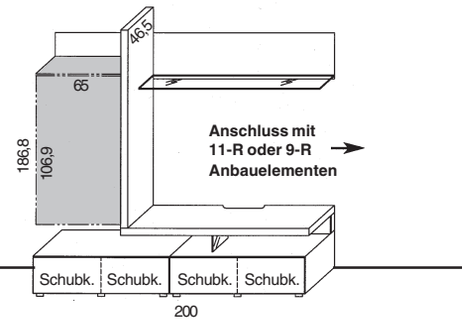

Best.-Nr.	**Z11-7**		**Z11-8**
Preis **iN**	520	Die Schubkastenvorderstücke sind durchgehend über 2 Schubkästen. Auszüge sind aus Stabilitätsgründen geteilt. Vollauszüge, werden falls gewünscht pro Unterteil 2 fach benötigt.	520

Glasregale für 10-Raster Zeilen

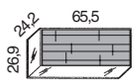

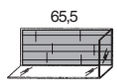

Best.-Nr.	**GWP65L**	**GWP65R**
Preis **iN**	323	323

Planungssystem Einzeltypen

Maße in cm direkt am jeweiligen Bild!

= Akzentbereich in Spaltholzstruktur

Anbauelemente 11-Raster für 10-Raster Zeilen

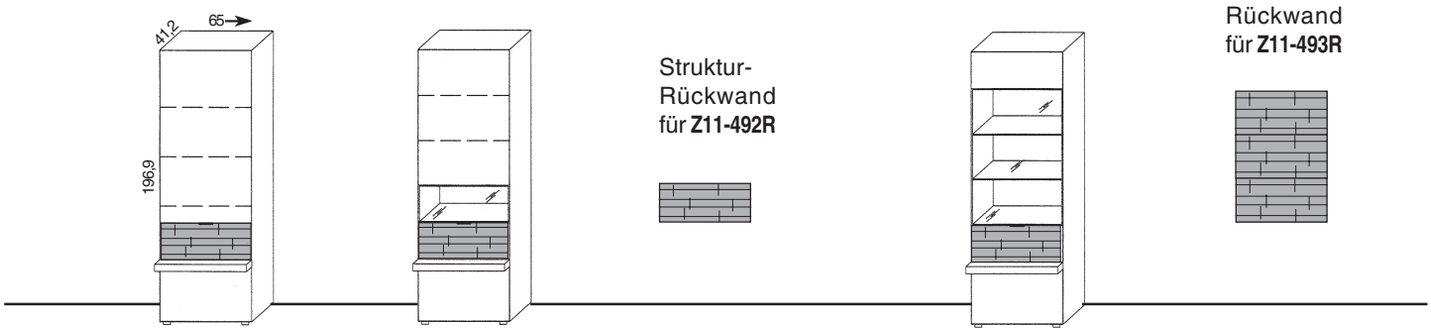

Best.-Nr.	**Z11-392R**	**Z11-492R**	**RW15-65**	**Z11-493R**	**RW55-65**
Preis **iN**	459	473	261	473	414

Anbauelemente 9-Raster für 10-Raster Zeilen

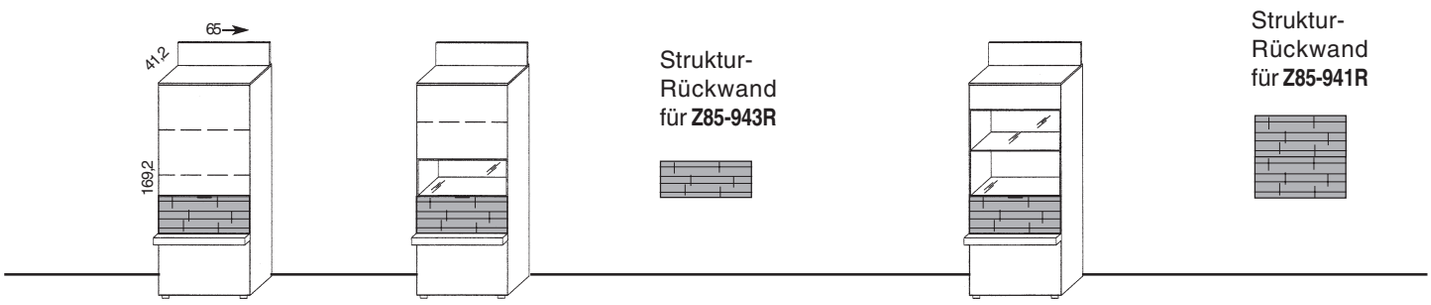

Best.-Nr.	**Z85-931R**	**Z85-943R**	**RW15-65**	**Z85-941R**	**RW35-65**
Preis **iN**	456	470	261	470	359

Schränke 6-Raster für 10-Raster Zeilen

Best.-Nr.	**HW6-391R**	**HW6-492R**	**RW15-65**	**HW6-491R**	**RW35-65**
Preis **iN**	415	434	261	434	359

Dickböden unter Hängeschränke

Dickböden sind erforderlich wenn Beleuchtungen unter Hängeschränke gewünscht werden.

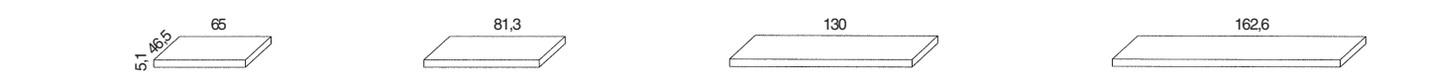

Best.-Nr.	**DB65-49**	**DB81-49**	**DB130-49**	**DB163-49**
Preis **iN**	173	191	210	240

Planungssystem Einzeltypen

Maße in cm direkt am jeweiligen Bild!

= Akzentbereich in Spaltholzstruktur

Beleuchtungen und Zubehör siehe Seite 22-23.

Sideboard-Elemente 5-Raster

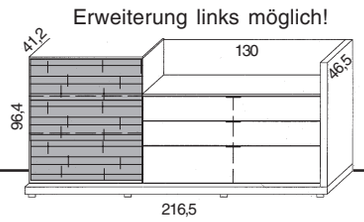

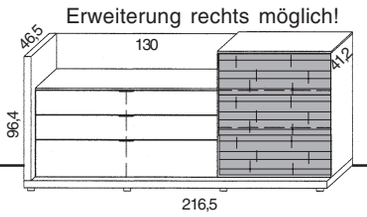

Best.-Nr.	**LO30**	**LO30-SV**
Preis **iN**	574	574

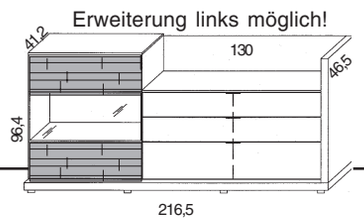

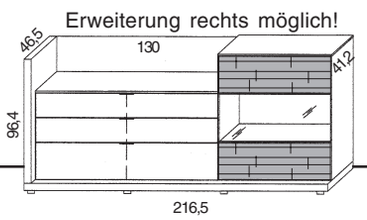

Struktur-Rückwand für **LO31/31SV**

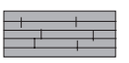

Best.-Nr.	**LO31**	**LO31-SV**	**RW2-81**
Preis **iN**	566	566	273

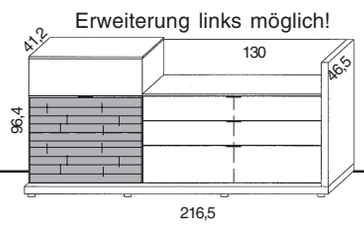

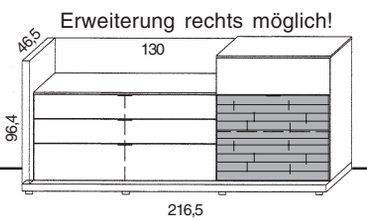

Best.-Nr.	**LO32**	**LO32-SV**
Preis **iN**	568	568

Ergänzungselemente für LO30-LO32

Sockelplatten für Ergänzungselemente

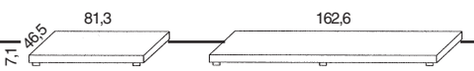

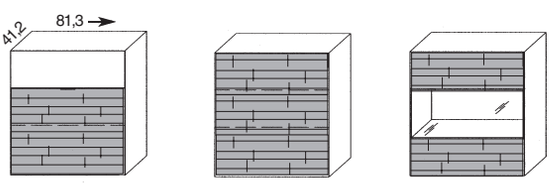

Struktur-Rückwand für **U5-941ZR**

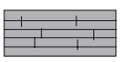

Best.-Nr.	**DBS81-49**	**DBS163-49**	**U5-391ZR**	**U5-901ZR**	**U5-941ZR**	**RW2-81**
Preis **iN**	191	240	474	487	470	273

Planungssystem Einzeltypen

Maße in cm direkt am jeweiligen Bild!

Elemente zum Freistellen 11-Raster

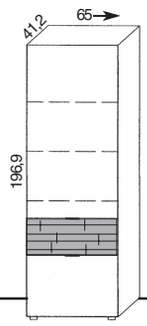

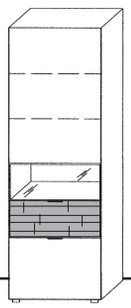

Struktur-
Rückwand
für **U11-495R**

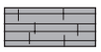

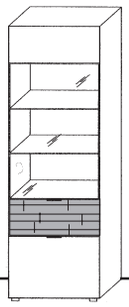

Struktur-
Rückwand
für **U11-496R**

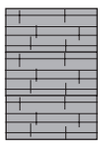

Best.-Nr.	**U11-395R**	**U11-495R**	**RW15-65**	**U11-496R**	**RW55-65**
Preis **iN**	449	464	261	464	414

Highboard-Elemente 8,5-Raster

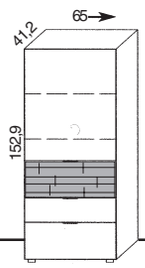

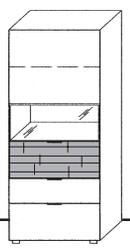

Struktur-
Rückwand
für **U85-944R**

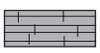

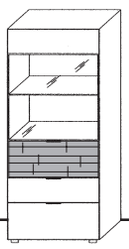

Struktur-
Rückwand
für **U85-942R**

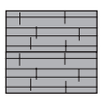

Best.-Nr.	**U85-932R**	**U85-944R**	**RW15-65**	**U85-942R**	**RW35-65**
Preis **iN**	456	470	261	470	359

Sideboard-Elemente 5-Raster

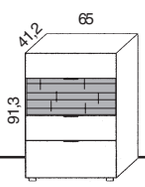

Best.-Nr.	**U5-932R**
Preis **iN**	441

Unterteile mit Schubkasten

Das Schubkastenvorderstück ist durchgehend, die Schubkästen sind aus Stabilitätsgründen geteilt. Vollauszüge, werden falls gewünscht pro Unterteil 2 fach benötigt.

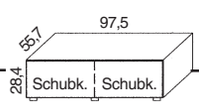

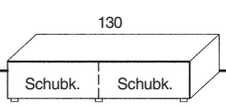

Best.-Nr.	**UTE15-101M**	**UTE15-101D**
PG 1 **iN**	357	364

Couchtische

Maße in cm direkt am jeweiligen Bild!

Couchtische 42 cm hoch

Ausführungen

Gestell: Lack weiß seidenmatt oder Lack taupe seidenmatt lackiert.

Fußplatte: Lack weiß seidenmatt oder Lack taupe seidenmatt lackiert. Mit Lenkrollen.

Platte : Eiche natur oder Nussbaum natur furniert.
Lack weiß seidenmatt oder Lack taupe seidenmatt lackiert.

Plattenkante : Eiche natur oder Nussbaum natur Spaltholzstruktur.

Höhe 42 cm

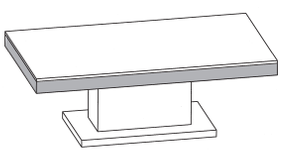

Breite 110 cm, **Tiefe** 65 cm

Best.-Nr. **CT110E**
PG 1 **iN** 439

Höhe 42 cm

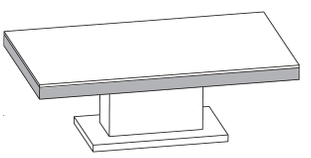

Breite 125 cm, **Tiefe** 75 cm

CT125E
444

Höhe 42 cm

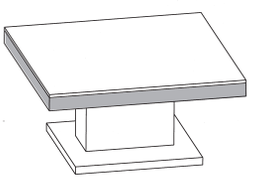

Breite 85 cm, **Tiefe** 85 cm

CT85E
431

Höhenverstellbare Couchtische

Ausführungen

Gestell: Lack weiß seidenmatt oder Lack taupe seidenmatt lackiert.

Fußplatte: Lack weiß seidenmatt oder Lack taupe seidenmatt lackiert. Mit Lenkrollen.

Platte : Eiche natur oder Nussbaum natur furniert.
Lack weiß seidenmatt oder Lack taupe seidenmatt lackiert.

Plattenkante : Eiche natur oder Nussbaum natur Spaltholzstruktur.

Die Tische sind durch Gasdruckfedern stufenlos in der Höhe von 46-65 cm verstellbar.

Höhe 46-65 cm

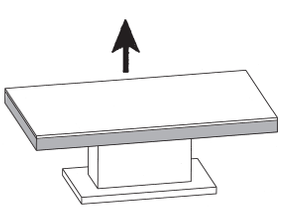

Breite 110 cm, **Tiefe** 65 cm

Best.-Nr. **CTV110E**
PG 1 **iN** 472

Höhe 46-65 cm

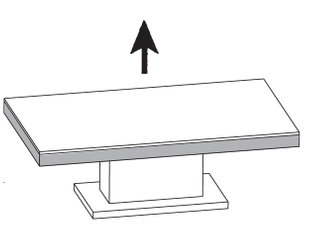

Breite 125 cm, **Tiefe** 75 cm

CTV125E
476

Höhe 46-65 cm

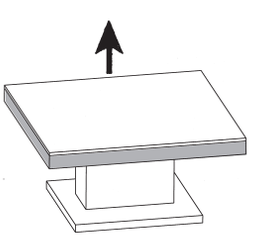

Breite 85 cm, **Tiefe** 85 cm

CTV85E
458

Esstische

Maße in cm direkt am jeweiligen Bild!

Ausführungen

Gestell: Lack weiß seidenmatt oder Lack taupe seidenmatt lackiert.

Fußplatte: In Edelstahlopitik

Platte : Eiche natur oder Nussbaum natur furniert.
Lack weiß seidenmatt oder Lack taupe seidenmatt lackiert.

Plattenkante : Eiche natur oder Nussbaum natur Spaltholzstruktur.

Rechteckig ausziehbar

Der Tisch kann mit zwei 45 cm breiten Einlegeplatten auf 225- oder 270 cm ausgezogen werden. Beide Platten werden in der Tischkonstruktion gelagert.

Rechteckig nicht ausziehbar

Höhe 75 cm

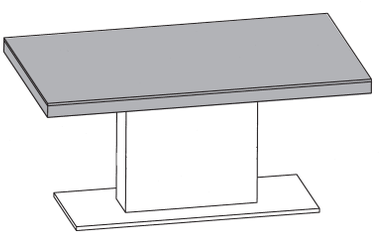

Höhe 75 cm

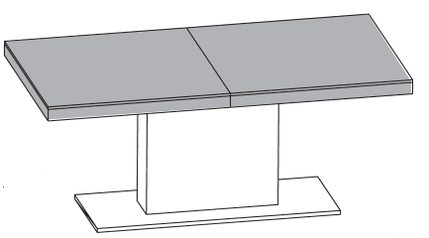

	Breite 160 cm, **Tiefe** 95 cm	**Breite** 180 cm, **Tiefe** 95 cm	**Breite** 180 cm, **Tiefe** 95 cm
Best.-Nr.	**ET160E**	**ET180E**	**ET180AE**
Preis **iN**	487	492	556

Zubehör

Artikel	Best.-Nr.	iN	Beschreibung
Beleuchtungen und Schalter			
LED-Einbaustrahler	**LST2**	140	Für Vitrinen, ohne Spaltholzrückwand. 12 Volt/1,5 Watt, versteckte Kabelführung, Länge 4 Meter. Nur mit LED-Vorschaltgerät möglich.
LED-Einbaustrahler	**LSD1**	145	Für Dickböden und Sockelplatten. 12 Volt/1 Watt, versteckte Kabelführung, Länge 4 Meter. Nur mit LED-Vorschaltgerät möglich.
LED-Einbaustrahler schwenkbar	**LSV1**	145	Für Wangen und Vitrinen mit Spaltholzrückwand. 12 Volt/1 Watt, versteckte Kabelführung, Länge 4 Meter. Nur mit LED-Vorschaltgerät möglich.
LED-Glaskanten-beleuchtung Breite 40 cm	**LBG40**	142	Nur in Verbindung mit LED-Vorschaltgerät möglich. 12 Volt/0,6 Watt, Kabellänge 4 Meter. Stromzuleitung erfolgt über Kabel durch die Rückwand! **In Verbindung mit Rückwand in Spaltholzstruktur aus konstruktiven Gründen nicht möglich!**
LED-Beleuchtung für TV-Unterteile und Winkelborde	**LB84**	147	bestehend aus 1 LED-Leuchte 84 cm lang, Kabellänge ca. 4 Meter. Vorschaltgerät erforderlich. 12 Volt/2,5 Watt.
LED-Beleuchtung für TV-Unterteile und Winkelborde	**LB114**	153	bestehend aus 1 LED-Leuchte 114 cm lang, Kabellänge ca. 4 Meter. Vorschaltgerät erforderlich. 12 Volt/3,3 Watt.
LED-Beleuchtung für TV-Unterteile und Winkelborde	**LB174**	190	bestehend aus 1 LED-Leuchte 174 cm lang, Kabellänge ca. 4 Meter. Vorschaltgerät erforderlich. 12 Volt/5,1 Watt.
LED-Beleuchtung für TV-Unterteile und Winkelborde	**LB228**	216	bestehend aus 1 LED-Leuchte 228 cm lang, Kabellänge ca. 4 Meter. Vorschaltgerät erforderlich. 12 Volt/6,6 Watt.
LED-Vorschaltgerät	**LEVG15**	151	12 Volt/15 Watt, ausreichend für max. 6 Anschlüsse. Kabellänge ca.5 Meter, Schalter an der Zuleitung.
Funkfernbedienung für Beleuchtungen	**FKS3**	235	Mit dieser Fernbedienung können Paneel-beleuchtungen und Vorschaltgeräte geschaltet werden. Pro Fernbedienung sind 3 unterschiedliche Beleuchtungen steuerbar, keine Dimmung.

Zubehör

Artikel	Best.-Nr.	iN	Beschreibung
Elektrostaufach			
Elektrostaufach mit Funkfernbedienung Einbau hinter 46,0 cm breiten Türen 81,3 cm breiten Türen	 **ES65F** **ES81F**	 264 264	 Bitte angeben bei welchem Element der Einbau erfolgen soll. Der integrierte Empfänger der Fernbedienung hat 3 Anschlüsse mit 220 Volt. Es können alle Vorschaltgeräte, sowie Anschlusskabel von Paneel- oder Regalbeleuchtungen angeschlossen und getrennt geschaltet werden. Die obere Abdeckung ist ein abnehmbarer Holzboden, der Schrank bleibt deshalb in voller Tiefe nutzbar.
Holz- und Glaseinlegeböden			
Holzeinlegeboden für 81,3 cm breite Typen	**FA81**	136	Zusätzlicher Holzeinlegeboden hinter Türen 77,4 X 33 X 1,9 cm
Holzeinlegeboden für 65 cm breite Typen	**FA65**	132	Zusätzlicher Holzeinlegeboden hinter Türen 60,1 X 33 X 1,9 cm
Glaseinlegeboden für 65 cm breite Glastüren	**GLFA65-32**	132	Zusätzlicher Glasboden hinter Vitrinentüren 60,1 X 32 X 0,6 cm
Schubkasten-Sonderausstattungen			
Mehrpreis Vollauszug	**VZ320**	111	Für 32 cm tiefe Schubkästen.
Mehrpreis Vollauszug	**VZ500**	111	Für 50 cm tiefe Schubkästen.
Besteckeinteilung für 66 cm Schubkästen	**BE65M**	202	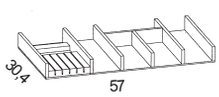 Für 6-teiliges Besteck, mit Messerblock. Ausführung Buche massiv, Breite 57 cm, Tiefe 30,4 cm. Nicht für tiefe Unterteile geeignet.
Organisationseinteilung	**OET65**	201	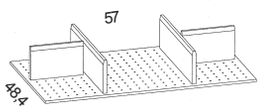 Für 65 cm breite Unterteil-Schubkästen - 48,4 cm x 57 cm. Ausführung Buche massiv - Innenfächer durch Lochreihen verstellbar. (mit 2 Längs- und 2 Querteilern)

Für Bestellungen bis zu einem Warenwert von **iN** 249 wird ein Mindermengen-Zuschlag von **iN** 120 berechnet.

GWINNER®
WOHNDESIGN
Gwinner Wohndesign GmbH
Postfach 1149
D-72281 Pfalzgrafenweiler
Telefon 07445 / 183-0
Fax 07445 / 183-199

Auftrag der Firma

Wohnprogramm »LORETO«

vom: **Com:** **Ausführung:** **Blatt:** **gez.:**

Aufträge per e-mail senden an:
Auftrag@gwinner.de

Bitte mit Transparent-Papier arbeiten, oder das Rasterblatt kopieren.

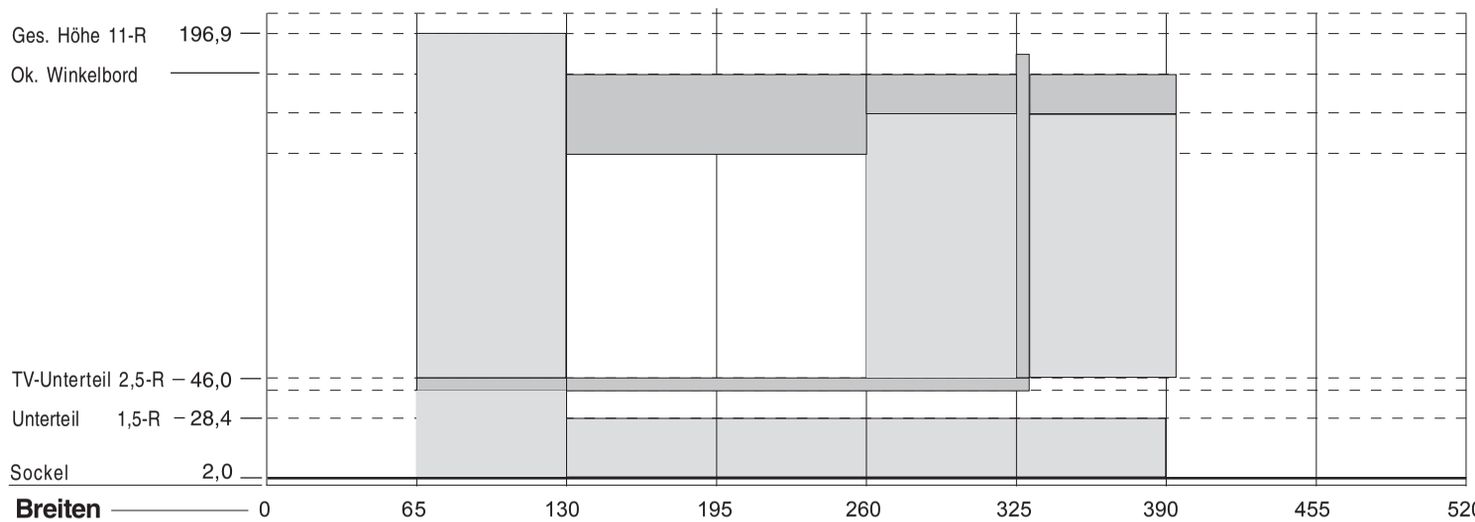

Gesamtbreite bitte rechnerisch ermitteln!

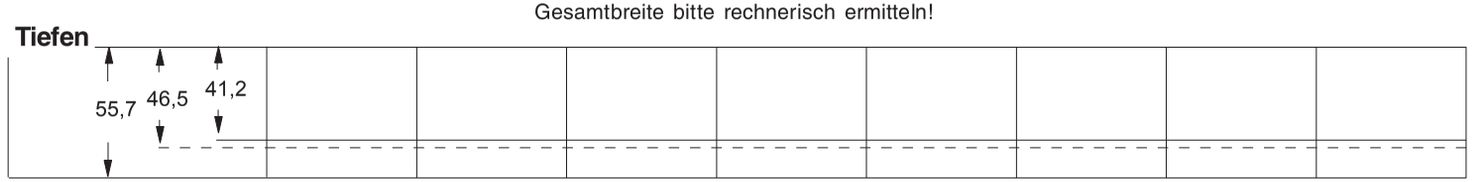

Stück	Type	Preis
	End-Summe	